OPTOTRONIC® LED Power Supply

OTi DALI 15/220-240/1A0 NFC

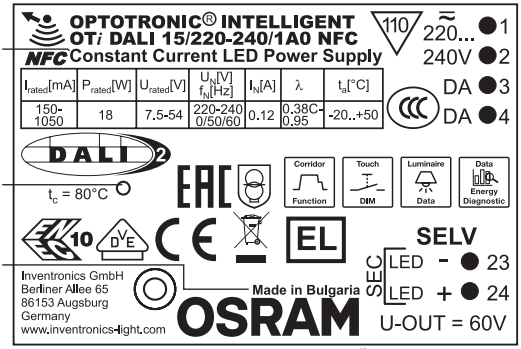

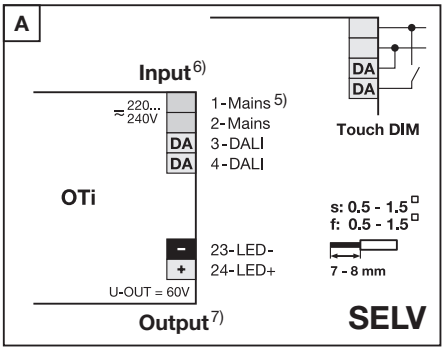

picture only for reference, valid print on product 4)

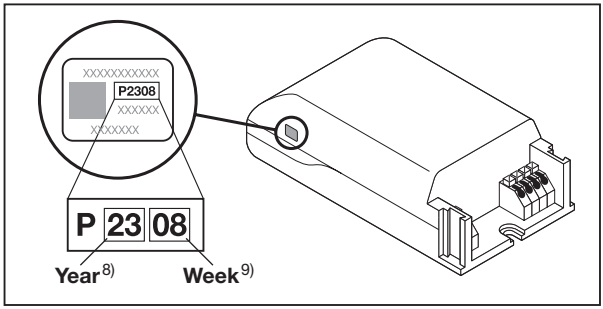

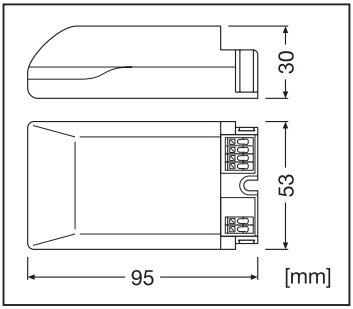

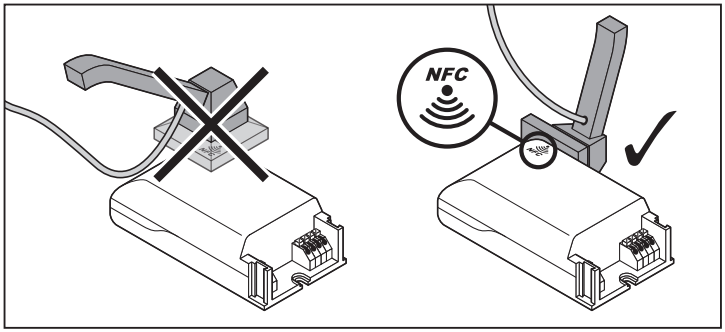

B16	130
B10	80
A	≤ 9 A
T_H	40 µs
V_N AC	198 – 264 V
V_N DC	176 – 276 V

Safety information for independent installation and use 10)		
	OTi DALI 15 NFC suitable for direct mounting in/on normally flammable surfaces 11) ✓	OTi DALI 15 NFC not suitable for direct mounting in/on normally flammable surfaces 12)
t_C	$t_C \leq 75$ °C	75 °C < $t_C \leq 80$ °C

MM marking acc. to DIN 57710 (mounting on easily inflammable surfaces): tc max = 75°C permitted use 13)

OSRAM

(GB) Installing and operating information: Connect only LED load type. LED module will be switched off when output voltage drops below 7.5V or rises above 54V. Wiring information (see fig. A): Do not connect the outputs of two or more units. Output current adjustment = via software programming using the DALI Interface or via Near Field Communication (NFC) in mains off mode only. Unit is permanently damaged if mains is applied to the terminals 23-24. Lines 23/24 max. 2 m whole length excl. modules. The DALI interface provides basic insulation against mains. Emergency lighting: This LED power supply complies with EN 61347-2-13 Annex J and is suitable for emergency lighting fixtures according to EN 60598-2-22. Hereby Inventronics GmbH declares that the radio equipment type OTi DALI 15 NFC is in compliance with Directive 2014/53/EU and the relevant statutory instruments. The full text of the EU declaration of conformity or the UK-declaration of conformity is available at the following internet address: www.inventronics-light.com. Frequency range: 13 553 – 13 567 kHz. Technical support: www.inventronics-light.com; 1) Constant current LED Power Supply; 2) t_C point; 3) Made in Bulgaria (or China); 4) picture only for reference, valid print on product; 5) Mains; 6) Input; 7) Output; 8) Year; 9) Week; 10) Safety information for independent installation and use; 11) OTi DALI 15 NFC suitable for direct mounting in/on normally flammable surfaces; 12) OTi DALI 15 NFC not suitable for direct mounting in/on normally flammable surfaces. 13) In order to meet the MM requirements (mounting on easily inflammable surfaces) according to DIN 57710, tc max. = 75 °C is permitted.

(D) Installations- und Betriebshinweise: Schließen Sie nur LED-Lasttypen an. Das LED-Modul wird abgeschaltet, wenn die Ausgangsspannung unter 7.5 V sinkt oder über 54 V steigt. Verdrahtungshinweise (siehe Abb. A): Die Ausgänge von zwei oder mehreren Geräten dürfen nicht verbunden werden. Die Einstellung des Ausgangsstroms erfolgt über Softwareprogrammierung mithilfe der DALI-Schnittstelle oder nur im netzspannungsfreien Zustand über Nahfeldkommunikation (NFC). Das Gerät wird dauerhaft beschädigt, wenn an die Klemmen 23-24 Netzversorgung angelegt wird. Max. Länge der Leitungen 23/24: 2 m exkl. Module. Die DALI-Schnittstelle bietet eine Basisisolierung gegenüber der Netzversorgung. Notbeleuchtung: Dieses LED-Betriebsgerät entspricht der Norm EN 61347-2-13 Anhang J und ist für Notbeleuchtungssysteme entsprechend EN 60598-2-22 geeignet. Hiermit erklärt die Inventronics GmbH, dass der Funkanlagentyp OTi DALI 15 NFC der Richtlinie 2014/53/EU entspricht. Der vollständige Text der EU-Konformitätserklärung ist unter der folgenden Internetadresse verfügbar: www.inventronics-light.com. Frequenzbereich: 13 553 – 13 567 kHz. Technische Unterstützung: www.inventronics-light.com; 1) Konstantstrom-LED-Betriebsgerät; 2) t_C-Punkt; 3) Hergestellt in Bulgarien (oder China); 4) Bild dient nur als Referenz, gültiger Aufdruck auf dem Produkt; 5) Netzversorgung; 6) Eingang; 7) Ausgang; 8) Jahr; 9) Woche; 10) Sicherheitsinformationen für die unabhängige Installation und Nutzung; 11) OTi DALI 15 NFC eignet sich für die direkte Montage in/auf normal entflammbaren Oberflächen; 12) OTi DALI 15 NFC eignet sich nicht für die direkte Montage in/auf normal entflammbaren Oberflächen. 13) Um die MM-Anforderungen (Montage auf leicht entflammbaren Oberflächen) gem. DIN 57710 zu erfüllen, ist tc max. = 75 °C zulässig.

(F) Informations pour l'installation et le fonctionnement : Connecter uniquement un type de charge LED. L'arrêt de la charge se produit si U_{out} est inférieur à 7.5V ou supérieur à 54V. Informations de câblage (voir fig. A) : Ne pas brancher les sorties de deux unités ou plus. Configuration du courant de sortie = via programmation logicielle avec l'interface DALI ou via NFC (Near Field Communication). Coupez impérativement l'alimentation secteur au préalable. Le raccordement secteur aux terminaux 23-24 causera des dommages irréversibles à l'unité. Longueur maximale des lignes 23/24 : 2 m sans modules. L'interface DALI fournit une isolation de base du raccordement secteur. Éclairage d'urgence : Cette alimentation LED est conforme à la norme EN 61347-2-13, annexe J, et convient aux installations d'éclairage d'urgence selon la norme EN 60598-2-22. Inventronics GmbH atteste par la présente de la conformité de l'équipement radio OTi DALI 15 NFC avec la directive 2014/53/UE. Le texte de cette déclaration UE de conformité peut être consulté dans son intégralité à l'adresse suivante : www.inventronics-light.com. Bande de fréquences : 13 553 – 13 567 kHz. Support technique : www.inventronics-light.com; 1) Alimentation LED courant constant; 2) Point T_C; 3) Fabriqué en Bulgarie (ou en Chine); 4) image non contractuelle, se référer aux inscriptions sur le produit; 5) Alimentation électrique; 6) Entrée; 7) Sortie; 8) Année; 9) Semaine; 10) Consignes de sécurité pour une installation et une utilisation indépendantes; 11) OTi DALI 15 NFC est adapté au montage direct dans/sur des surfaces inflammables normales; 12) OTi DALI 15 NFC n'est pas adapté au montage direct dans/sur des surfaces inflammables normales. 13) Afin de satisfaire aux exigences MM (montage sur surfaces facilement inflammables) conformément à la norme DIN 57710, une température Tc maximale de 75 °C est autorisée.

(I) Informazioni su installazione e funzionamento: Collegare solo il tipo di carico LED. Lo spegnimento del carico si verifica se U_{out} è inferiore a 7.5 V o superiore a 54 V. Informazioni sul cablaggio (vedi fig. A): Non connettere le uscite di due o più unità. Regolazione corrente in uscita = via programmazione software usando l'interfaccia DALI o NFC (Near Field Communication) solamente con rete in modalità spenta. L'unità verrà danneggiata permanentemente se la tensione di rete viene applicata ai terminali 23-24. Linee 23/24 max. 2 m lunghezza intera esclusi moduli. L'interfaccia DALI fornisce un isolamento di base contro la rete elettrica. Illuminazione d'emergenza: Questo alimentatore LED, secondo EN 61347-2-13 allegato J, è adatto ad apparecchi di illuminazione di emergenza, conformemente a EN 60598-2-22. Con la presente, Inventronics GmbH dichiara che l'equipaggiamento radio di tipo OTi DALI 15 NFC è conforme alla direttiva 2014/53/EU. Il testo completo della dichiarazione di conformità europea è disponibile sul seguente indirizzo: www.inventronics-light.com. Intervallo di frequenza: 13 553 – 13 567 kHz. Supporto tecnico: www.inventronics-light.com; 1) Alimentazione LED a corrente costante; 2) Punto t_C; 3) Prodotto in Bulgaria (o Cina); 4) immagine solo come riferimento, stampa valida sul prodotto; 5) Rete; 6) Ingresso; 7) Uscita; 8) Anno; 9) Settimana; 10) Informazioni di sicurezza per installazione e uso indipendenti; 11) OTi DALI 15 NFC idoneo per il montaggio diretto in/su superfici normalmente infiammabili; 12) OTi DALI 15 NFC non idoneo per il montaggio diretto in/su superfici normalmente infiammabili. 13) Per rispettare i requisiti MM (montaggio su superfici facilmente infiammabili) secondo il DIN 57710, è permessa una massima tc = 75 °C.

(E) Indicaciones de instalación y funcionamiento: Conecte solo los tipos de carga LED. La carga se desconecta si la U_{out} es inferior a 7.5 V o superior a 54 V. Indicaciones sobre cableado (véase la fig. A): No conecte las salidas de dos o más unidades. Ajuste de la corriente de salida mediante programación de software usando la interfaz DALI o mediante NFC (comunicación de campo cercano) solo con la red en modo apagado. La unidad resultará dañada si la red eléctrica se aplica a las terminales 23-24. Líneas 23/24 máx. 2 m de longitud completa sin incluir módulos. La interfaz DALI ofrece un aislamiento básico frente a la red eléctrica. Iluminación de emergencia: Esta fuente de alimentación LED cumple la norma EN61347-2-13 Annex J y es apta para la iluminación de emergencia conforme a la norma EN 60598-2-22. Por la presente, Inventronics GmbH declara que el equipo de radio tipo OTi DALI 15 NFC cumple con la Directiva 2014/53/EU. Puede consultar el texto completo de la declaración de conformidad de la EU en la siguiente dirección de internet: www.inventronics-light.com. Gama de frecuencias: 13 553 – 13 567 kHz. Asistencia técnica: www.inventronics-light.com; 1) Fuente de alimentación LED con corriente constante; 2) Punto t_C; 3) Fabricado en Bulgaria (o China); 4) La imagen solo es de referencia; la impresión válida se encuentra en el producto; 5) Red; 6) Entrada; 7) Salida; 8) Año; 9) Semana; 10) Información de seguridad para el uso y la instalación independientes; 11) El dispositivo OTi DALI 15 NFC es adecuado para su montaje directo en superficies normalmente inflamables; 12) El dispositivo OTi DALI 15 NFC no es adecuado para su montaje directo en superficies normalmente inflamables. 13) La tc máxima permitida para cumplir los requisitos MM (montaje en superficies fácilmente inflamables) es de 75 °C según la DIN 57710.

(P) Informação de instalação e funcionamento: Ligue apenas a LEDs. O desligar da carga ocorre se o "U_{out}" estiver abaixo de 7.5V ou acima de 54V. Informação sobre ligação dos cabos (fig. A): Não interligar as saídas de duas ou mais unidades. Regulação da corrente de saída = mediante programação de software utilizando a interface DALI ou através de NFC (Near Field Communication), apenas com a tensão de rede desligada. A unidade será permanentemente danificada se a tensão da rede for aplicada aos terminais 23-24. Comprimento máximo das linhas 23/24: 2 m sem incluir módulos. A interface DALI proporciona um isolamento básico na rede. Iluminação de emergência: esta fonte de alimentação LED cumpre os requisitos do anexo J da norma EN 61347-2-13 e é adequada para a instalação em sistemas de iluminação de emergência conforme EN 60598-2-22. Pelo presente, Inventronics GmbH declara que o tipo de equipamento de rádio OTi DALI 15 NFC cumpre com a Diretiva 2014/53/UE. Pode consultar o completo texto da declaração de conformidade no seguinte site da internet: www.inventronics-light.com. Gama de frequências: 13 553 – 13 567 kHz. Assistência técnica: www.inventronics-light.com; 1) Alimentação elétrica do LED por corrente constante; 2) Ponto t_C; 3) Fabricado na Bulgária (ou na China); 4) imagem apenas para referência, estampa válida no produto; 5) Linha de alimentação elétrica; 6) Entrada; 7) Saída; 8) Ano; 9) Semana; 10) Informação de segurança para instalação e utilização independentes; 11) OTi DALI 15 NFC adequado para a montagem direta em superfícies normalmente inflamáveis; 12) OTi DALI 15 NFC não adequado para a montagem direta em superfícies normalmente inflamáveis. 13) Para cumprir os requisitos de MM (montagem em superfícies facilmente inflamáveis) conforme DIN 57710, tc max. = 75 °C é permitido.

(GR) Πληροφορίες εγκατάστασης και χειρισμού: Συνδέετε μόνο τύπο φορτίου LED. Το φορτίο απενεργοποιείται όταν η τάση εξόδου (U_{out}) είναι κάτω από 7.5V ή άνω των 54V. Πληροφορίες καλωδίωσης (βλ. εικ. A): Μην συνδέετε τις εξόδους δύο ή περισσότερων μονάδων. Ρύθμιση ρεύματος εξόδου = μέσω προγραμματισμού λογισμικού με χρήση διεπαφής DALI ή μέσω NFC (Επικοινωνίας κοντινού επιπέδου) μόνο σε κατάσταση λειτουργίας εκτός δικτύου. Η μονάδα θα υποστεί μόνιμη βλάβη εάν οι ακροδέκτες 23-24 συνδεθούν με τροφοδοσία ρεύματος. Γραμμές 23/24 - 2 μέτρα μεγ. συνολικό μήκος, χωρίς τις μονάδες. Η διεπαφή DALI παρέχει βασική μόνωση από το ηλεκτρικό ρεύμα. Φωτισμός έκτακτης ανάγκης: Η τροφοδοσία αυτού του LED είναι σύμφωνη με το EN 61347-2-13 Παράρτημα J και κατάλληλη για προϊόντα φωτισμού έκτακτης ανάγκης σύμφωνα με το EN 60598-2-22. Δια του παρόντος, η Inventronics GmbH δηλώνει ότι ο ραδιοφωνικός εξοπλισμός τύπου OTi DALI 15 NFC είναι σύμφωνος με την οδηγία 2014/53/ΕΕ. Το πλήρες κείμενο της δήλωσης συμμόρφωσης ΕΕ είναι διαθέσιμο στην παρακάτω διαδικτυακή διεύθυνση: www.inventronics-light.com. Εύρος συχνότητας: 13 553 – 13 567 kHz. Τεχνική υποστήριξη: www.inventronics-light.com; 1) Ηλεκτρική τροφοδοσία συνεχούς ρεύματος με LED; 2) Σημείο δοκιμής t_C; 3) Κατασκευάζεται στη Βουλγαρία (ή την Κίνα); 4) Η εικόνα είναι ενδεικτική. Η έγκυρη εκτύπωση είναι στο προϊόν; 5) Δίκτυο; 6) Είσοδος; 7) Έξοδος; 8) Έτος; 9) Εβδομάδα; 10) Οδηγίες ασφαλείας για ατομική εγκατάσταση και χρήση; 11) OTi DALI 15 NFC – είναι κατάλληλο για απευθείας εφαρμογή σε/πάνω σε επιφάνειες που είναι κατά κανόνα εύφλεκτες; 12) OTi DALI 15 NFC – δεν είναι κατάλληλο για απευθείας εφαρμογή σε/πάνω σε επιφάνειες που είναι κατά κανόνα εύφλεκτες. 13) Για την τήρηση των προδιαγραφών MM (τοποθέτηση σε εύφλεκτες επιφάνειες) σύμφωνα με το πρότυπο DIN 57710, επιτρέπεται λειτουργία σε μέγιστη θερμοκρασία = 75°C.

(NL) Installatie- en gebruiksinstructies: Sluit alleen het type voor LED-vermogen aan. Het vermogen wordt uitgeschakeld als U_{out} minder dan 7.5 V of meer dan 54 V is. Informatie over bedrading (zie fig. A): Sluit niet de uitgangen van twee of meer units aan. Aanpassing uitgangsstroom: via softwareprogrammering met gebruikmaking van de DALI-interface of via NFC (Near Field Communication), alleen als de netstroom is uitgeschakeld. De eenheid zal permanent beschadigd worden als de netstroom wordt aangesloten op de aansluitpunten 23-24. Leidingen 23/24 max. 2 m totale lengte excl. modules. De DALI-interface biedt een basisisolatie tegen netaansluiting. Noodverlichting: Deze LED-stroomvoorziening is in overeenstemming met EN 61347-2-13 addendum J en is geschikt voor noodverlichtingsarmaturen volgens EN 60598-2-22. Inventronics GmbH verklaart hierbij dat de radioapparatuur OTi DALI 15 NFC voldoet aan Richtlijn 2014/53/EU. De volledige tekst van de EU-conformiteitsverklaring is beschikbaar op het volgende internetadres: www.inventronics-light.com. Frequentiebereik: 13 553 – 13 567 kHz. Technische ondersteuning: www.inventronics-light.com; 1) Constante stroom LED voeding; 2) t_C-punt; 3) Gemaakt in Bulgarije (of China); 4) afbeelding slechts ter informatie, zie geldig stempel op product; 5) Net; 6) Ingang; 7) Uitgang; 8) Jaar; 9) Week; 10) Veiligheidsinformatie voor onafhankelijke montage en gebruik; 11) OTi DALI 15 NFC geschikt voor directe bevestiging in/op gewone brandbare oppervlakken; 12) OTi DALI 15 NFC ongeschikt voor directe bevestiging in/op gewone brandbare oppervlakken. 13) Om te kunnen voldoen aan de MM-eisen (bevestiging op licht ontvlambare oppervlakken) volgens de norm DIN 57710, is tc max. = 75 °C goedgekeurd.

(S) Installations- och bruksinformation: Anslut endast laster av LED-typ. Lasten kopplas bort om U_{out} är under 7.5V eller över 54V. Inkopplingsinformation (se fig. A): Koppla inte ihop kontakterna från två eller fler enheter. Justering av uteffekt = via programvaruprogrammering med DALI-gränssnitt eller via NFC (närfältskommunikation) endast om huvudströmmen är bortkopplad. Enheten kommer att få permanenta skador om huvudströmmen kopplas till terminalerna 23–24. Ledningar 23/24 max. 2 m hel längd exkl. moduler. DALI-gränssnittet ger grundläggande isolering mot huvudledningar. Nödbelysning: Denna LED-strömförsörjning uppfyller SS-EN 61347-2-13 bilaga J och är lämplig för nödbelysningsarmaturer enligt SS-EN 60598-2-22. Inventronics GmbH intygar härmed att radioutrustningen av typen OTi DALI 15 NFC överensstämmer med direktiv 2014/53/EU. Den fullständiga texten i EU-försäkran om överensstämmelse finns på följande internetadress: www.inventronics-light.com. Frekvensomfång: 13 553–13 567 kHz. Teknisk support: www.inventronics-light.com; 1) Konstantström LED-strömförsörjning; 2) t_C-punkt; 3) Tillverkad i Bulgarien (eller Kina); 4) Bild endast avsedd som referens, giltigt tryck på produkten; 5) Nätspänning; 6) Ingång; 7) Utgång; 8) År; 9) Vecka; 10) Säkerhetsinformation för fristående installation och användning; 11) OTi DALI 15 NFC lämplig för direkt montering i/på vanligtvis lättantändliga ytor; 12) OTi DALI 15 NFC ej lämplig för direkt montering i/på vanligtvis lättantändliga ytor. 13) För att uppfylla MM-kraven (montering på brandfarliga ytor) enligt DIN 57710, högsta tillåtna TC-temp. är 75 °C.

(FIN) Asennus- ja käyttöotetoja: Kytke ainoastaan led-kuormitustyyppiin. Ali- tai ylikuormitus tapahtuu, jos U_{out} on alle 7.5 V tai yli 54 V. Kytkentätiedot (katso kaavio A): Älä kytke kahden tai useamman yksikön lähtöjä toisiinsa. Lähtövirran säätö = ohjelmiston ohjelmoinnin kautta DALI-liitännän tai NFC-tiedonsiirron (Near Field Communication) avulla vain silloin, kun sähköverkossa ei ole virtaa. Yksikkö vahingoittuu pysyvästi, jos kytkentärimat 23–24 liitetään sähköverkkoon. Linjojen 23 ja 24 kokonaispituus enintään 2 m ilman moduuleja. DALI-liitäntä tarjoaa verkkovirran peruseristyksen. Turvavalaistus: Tämä LED-virtalähde on EN 61347-2-13-standardin liitteen J mukainen ja soveltuu turvavalaistusasennuksiin EN 60598-2-22 -standardin mukaisesti. Inventronics GmbH vakuuttaa, että radiolaitetyyppi OTi DALI 15 NFC on direktiivin 2014/53/EU mukainen. EU-vaatimustenmukaisuusvakuutuksen koko teksti on saatavissa verkko-osoitteesta www.inventronics-light.com. Taajuusalue: 13 553 – 13 567 kHz. Tekninen tuki: www.inventronics-light.com; 1) Tasavirtalähde led-moduuleille; 2) t_C-piste; 3) Valmistettu Bulgariassa (tai Kiinassa); 4) kuva on vain viitteellinen, tuotteeseen painettu on pätevä; 5) Verkkojännite; 6) Sisääntulo; 7) Ulostulo; 8) Vuosi; 9) Viikko; 10) Erillistä asennusta ja käyttöä koskevat turvallisuustiedot; 11) OTi DALI 15 NFC, joka soveltuu asennettavaksi suoraan normaalisti syttyvälle alustalle; 12) OTi DALI 15 NFC, joka ei sovellu asennettavaksi suoraan normaalisti syttyvälle alustalle. 13) MM-vaatimusten täyttämiseksi (asennus helposti syttyville pinnoille) standardin DIN 57710 mukaisesti, sallittu tc-enimmäisarvo = 75 °C.

OSRAM

OPTOTRONIC® LED Power Supply

(N) Installasjons- og driftsinformasjon: Koble kun til LED-lasttyper. Lasten blir koblet ut hvis U_{out} er mindre enn 7.5 V eller mer enn 54 V. Kablingsinformasjon (se fig. A): Ikke koble sammen utganger for to eller flere enheter. Justering av utgangsstrøm – programmeres ved hjelp av DALI-grensesnitt eller NFC (Near Field Communication – nærfeltskommunikasjon) kun i modus med nettstrøm avslått. Enheten skades permanent hvis det brukes nettstrøm på terminalene 23–24. Maks. lengde for ledningene 23/24 er 2 meter, ekskludert moduler. DALI-grensesnittet gir grunnleggende isolering mot nettstrøm. Nødlys: Denne LED-strømforsyningen overholder EN 61347-2-13 vedlegg J og er egnet for nødlysarmaturer iht. EN 60598-2-22. Inventronics GmbH erklærer herved at radioutstyrstypen OTi DALI 15 NFC er i samsvar med direktiv 2014/53/EU. Hele teksten for EU-erklæringen om samsvar er tilgjengelig på følgende Internett-adresse: www.inventronics-light.com. Frekvensområde: 13 553–13 567 kHz. Teknisk støtte: www.inventronics-light.com; 1) Konstant strøm LED strømforsyning; 2) t_C-punkt; 3) Laget i Bulgaria (eller Kina); 4) Bilde kun for referanseformål, gyldig påtrykk på produktet; 5) Ledningsnett; 6) Inngang; 7) Utgang; 8) År; 9) Uke; 10) Sikkerhetsmessig informasjon for uavhengig installasjon og bruk; 11) OTi DALI 15 NFC som er egnet til direkte montering i/på normalt sett antennelige overflater; 12) OTi DALI 15 NFC som ikke er egnet til direkte montering i/på normalt sett antennelige overflater. 13) For å oppfylle MM-kravene (montering på lettantennelige overflater) i henhold til DIN 57710 er TC-max. = 75 °C tillatt.

(DK) Installations- og driftsoplysninger: Tilslut kun LED af belastningstypen. Belastningen afbrydes hvis U_{out} er under 7.5 V eller over 54 V. Anvisninger for ledningsføring (se fig. A): Forbind ikke udgangene fra to eller flere enheder. Justering af udgangsstrøm = via softwareprogrammering ved hjælp af DALI-grænsefladen eller via NFC (nærfeltskommunikation) og kun ved frakoblet netstrøm. Enheden beskadiges permanent, hvis klemmerne 23-24 tilsluttes netstrøm. Samlet længde på ledningerne 23/24 på maks. 2 m ekskl. moduler. DALI-grænsefladen giver en grundlæggende isolering mod lysnettet. Nødbelysning: Denne LED-strømforsyning opfylder bilag J af EN 61347-2-13 og er velegnet til nødbelysningsarmaturer i henhold til EN 60598-2-22. Hermed erklærer Inventronics GmbH, at OTi DALI 15 NFC-radioudstyr overholder direktiv 2014/53/EU. EU-overensstemmelseserklæringens fulde tekst er tilgængelig på følgende internetadresse: www.inventronics-light.com. Frekvensområde: 13.553-13.567 kHz. Teknisk support: www.inventronics-light.com; 1) Konstant strøm LED strømforsyning; 2) t_C-punkt; 3) Fremstillet i Bulgarien (eller Kina); 4) billede er kun til reference, gyldigt tryk på produkt; 5) El-net; 6) Input; 7) Output; 8) År; 9) Uge; 10) Sikkerhedsinformationer for uafhængig installation og brug; 11) OTi DALI 15 NFC er egnet til direkte montering i/på normalt brændbare overflader; 12) OTi DALI 15 NFC er ikke egnet til direkte montering i/på normalt brændbare overflader. 13) Med henblik på opfyldelse af MM-kravene (montering på let brændbare overflader) i henhold til DIN 57710: maks. tillladt tc = 75 °C.

(CZ) Informace k instalaci a provozu: Připojte pouze LED zátěž. Zátěž je odpojena, pokud je výstupní napětí nižší než 7.5 V nebo vyšší než 54 V. Informace k zapojení (viz obr. A): Nespojujte výstupy dvou nebo více jednotek. Nastavení výstupního proudu = prostřednictvím softwarového programování rozhraní DALI nebo prostřednictvím NFC (Near Field Communication) pouze v režimu vypnutého napájení ze sítě. Pokud je na konektorech 23-24 připojeno napájení ze sítě, dojde k trvalému poškození jednotky. Max. celková délka kabelů 23/24 bez modulů je 2 m. Rozhraní DALI nabízí základní izolaci proti síti. Bezpečnostní osvětlení: Tento zdroj napájení pro LED je v souladu s přílohou J normy ČSN EN 61347-2-13 a je vhodné pro bezpečnostní osvětlení podle normy ČSN EN 60598-2-22. Společnost Inventronics GmbH tímto prohlašuje, že rádiové součásti typu OTi DALI 15 NFC jsou v souladu s evropskou směrnicí 2014/53/EU. Plné znění prohlášení EU o shodě je k dispozici na následující internetové adrese: www.inventronics-light.com. Frekvenční rozsah: 13 553–13 567 kHz. Technická podpora: www.inventronics-light.com; 1) Napájení LED konstantním proudem; 2) bod měření teploty t_C; 3) Vyrobeno v Bulharsku (nebo v Číně); 4) obrázek jen jako reference, platný potisk je na výrobku; 5) Síť; 6) Vstup; 7) Výstup; 8) Rok; 9) Týden; 10) Bezpečnostní informace pro samostatnou instalaci a použití; 11) OTi DALI 15 NFC vhodný pro přímou montáž do normálně hořlavých povrchů / na normálně hořlavé povrchy; 12) OTi DALI 15 NFC nevhodný pro přímou montáž do normálně hořlavých povrchů / na normálně hořlavé povrchy. 13) Pro splnění požadavků MM (montáž na snadno hořlavé povrchy) podle normy DIN 57710 je povolena tc max. = 75 °C.

(RUS) Информация по монтажу и использованию: Подключайте только светодиодные устройства. Отключение нагрузки происходит только в том случае, если Uвых опускается ниже 7.5 В или поднимается выше 54 В. Информация о подключении (см. рис. А): Не соединяйте выходы двух или более устройств. Регулировка выходного тока = с помощью программного обеспечения с использованием интерфейса DALI или через NFC (беспроводная связь ближнего радиуса действия) при выключенном питании. Устройство будет повреждено без возможности восстановления, если на клеммы 23–24 будет подано питание. Линии 23/24 — макс. 2 м общей длины, кроме модулей. Защита от поражения электрическим током обеспечивается основной изоляцией интерфейса DALI. Аварийное освещение: Данный источник электропитания LED соответствует стандарту EN 61347-2-13, дополнение J, и подходит для установки аварийного освещения по стандарту EN 60598-2-22. Настоящим Inventronics GmbH заявляет, что тип радиооборудования OTi DALI 15 NFC соответствует Директиве 2014/53/EC. Полный текст декларации соответствия ЕС доступен по следующему интернет-адресу: www.inventronics-light.com. Диапазон частот: 13 553–13 567 кГц. Техническая поддержка: www.inventronics-light.com; 1) Питание светодиодов постоянным током; 2) датчик контроля теплового режима; 3) Сделано в Болгарии (или Китае); 4) изображение используется только в качестве примера, действительная печать на продукте; 5) Питание; 6) Вход; 7) Выход; 8) Год; 9) Неделя; 10) Информация по технике безопасности при независимом монтаже и использовании; 11) OTi DALI 15 NFC пригоден для непосредственной установки на поверхностях из нормально воспламеняемых материалов; 12) OTi DALI 15 NFC не пригоден для непосредственной установки на поверхностях из нормально воспламеняемых материалов. 13) С учетом требований категории ММ (установка на легко воспламеняющихся поверхностях) согласно стандарту DIN 57710, разрешенная максимальная температура составляет 75 °C.

(KZ) Ақпаратты орнату және қолдану туралы ақпарат: Тек LED қуат түрін қосыңыз. Қуат, егер 7.5В шамасынан төмен немесе немесе 54В шамасынан жоғары болған кезде сөнеді. Сымдар жүйесі туралы ақпарат (А суреттерін қараңыз): Екі не одан артық блоктың шығыстарын қоспаңыз. Шығыс токты реттеу = DALI интерфейсін пайдаланатын бағдарламалық жасақтама арқылы немесе желінің өшірулі режимінде ғана NFC (Жақын өріс байланысы) арқылы. 23-24 клеммаларына қуат көзі қолданылған жағдайда блокқа қайтымсыз зақым келеді. 23/24 желілері, макс. толық ұзындығы 2 м, модульдерді қоспағанда. DALI интерфейсі электр желісінің негізгі оқшаулау функциясын қамтамасыз етеді. Апаттық жағдайда жарықтандыру: Бұл жарықдиодты қуат көзі EN 61347-2-13 стандартының J қосымшасындағы талаптарға сәйкес келеді және EN 60598-2-22 стандартына сәйкес апаттық жағдайда жарықтандыру жабдықтары үшін жарамды. Осы құжат арқылы Inventronics GmbH компаниясы OTi DALI 15 NFC негізгі модулі атты радиожабдық түрінің 2014/53/ЕО директивасындағы талаптарға сәйкес келетінін хабарлайды. ЕО талаптарына сәйкестік жөніндегі декларацияның толық мәтінін мына мекенжайдан таба аласыз: www.inventronics-light.com. Жиілік ауқымы: 13 553 – 13 567 кГц.Техникалық қолдау: www.inventronics-light.com; 1) Тұрақты LED ток көзі; 2) ТБ нүктесі; 3) Болгарияда (немесе Қытайда) жасалған; 4) Сурет тек мысал ретінде берілген, жарамды басылым өнімде; 5) Электр желісі; 6) Кіріс қуат; 7) Шығыс қуат; 8) Жыл; 9) Апта; 10) Жеке орнатуға және пайдалануға арналған қауіпсіздік ақпараты; 11) OTi DALI 15 NFC қалыпты қарқынмен жанатын зат беттерінің ішіне /үстіне орнатуға арналған; 12) OTi DALI 15 NFC қалыпты қарқынмен жанатын зат беттерінің ішіне /үстіне орнатуға арналмаған.13) DIN 57710 стандарты бойынша ММ талаптарына (жеңіл тұтанатын беттерге монтаждау) сәйкес болу үшін макс. ТБ = 75 °C шамасы рұқсат етіледі.

(H) Beépítési és működtetési információk: Csak LED jellegű terhelést csatlakoztasson. A terhelés lekapcsolódik, amennyiben A kimeneti feszültség (U_{out}) 7.5V alatt, vagy 54V felett van. Vezetékezési információ (lásd A rajz): Ne kapcsolja össze két vagy több egység kimeneteit. A kimeneti áramerősség szabályozása szoftveresen programozható a DALI interfészen vagy NFC-n (Near Field Communication) keresztül, csak feszültségmentesített módban. Az egység tönkremegy, ha hálózati feszültséget vezet a 23–24-es csatlakozókba. A 23/24-es vezeték teljes hossza max. 2 m lehet, ha a modulokat nem számítjuk bele. A DALI interfész biztosítja a hálózati csatlakozó elleni alapszigetelést. Vészvilágítás: Ez a LED-tápegység megfelel az EN 61347-2-13 szabvány J mellékletének, és az EN 60598-2-22 szabvány értelmében alkalmas vészvilágító lámpákkal való használatra. Az Inventronics GmbH kijelenti, hogy az OTi DALI 15 NFC típusú rádióberendezés megfelel a 2014/53/EU irányelv követelményeinek. Az európai uniós megfelelőségi nyilatkozat teljes szövege a következő webhelyen tekinthető meg: www.inventronics-light.com. Frekvenciatartomány: 13 553 – 13 567 kHz. Műszaki támogatás: www.inventronics-light.com; 1) Áramgenerátor LED tápegység; 2) hővédelmi egység; 3) Készült Bulgáriában (vagy Kínában); 4) az ábra csak illusztráció, érvényes felirat a terméken; 5) Hálózat; 6) Bemenet; 7) Kimenet; 8) Év; 9) Hét; 10) Biztonsági információk a független felszereléshez és használathoz; 11) Normális körülmények között gyúlékony felületekbe/felületekre való közvetlen beszereléshez alkalmas OTi DALI 15 NFC; 12) Normális körülmények között gyúlékony felületekbe/felületekre való közvetlen beszereléshez nem alkalmas OTi DALI 15 NFC. 13) Az MM követelményeinek (nagyon gyúlékony felületre való felszerelés) való megfeleléshez a DIN 57710 szabvány szerint a tc értéke legfeljebb 75 °C lehet.

(PL) Wskazówki dotyczące instalacji i użytkowania: Podłączać wyłącznie diodowe źródła światła. Źródło światła wyłączy się, gdy U_{out} wyniesie mniej niż 7.5V lub powyżej 54V. Wskazówki dotyczące okablowania (patrz rys. A): Nie łączyć ze sobą wyjść dwóch lub większej liczby zasilaczy. Regulacja prądu wyjściowego = drogą programową przy użyciu interfejsu DALI lub za pośrednictwem komunikacji bliskiego zasięgu (NFC) dostępnej tylko w trybie wyłączonego napięcia sieciowego. Jeśli napięcie sieciowe zostanie podłączone do zacisków 23-24, zasilacz zostanie trwale uszkodzony. Całkowita maksymalna długość przewodów 23/24 z wyłączeniem modułów wynosi 2 m. Interfejs DALI zapewnia podstawową izolację od sieci elektrycznej. Oświetlenie awaryjne: Ten zasilacz LED spełnia wymagania Załącznika J do normy EN 61347-2-13 i jest odpowiedni do opraw oświetlenia awaryjnego zgodnie z normą EN 60598-2-22. Niniejszym firma Inventronics GmbH oświadcza, że urządzenie radiowe typu OTi DALI 15 NFC spełnia wymagania dyrektywy 2014/53/UE. Pełny tekst deklaracji zgodności UE jest dostępny na stronie internetowej pod adresem: www.inventronics-light.com. Zakres częstotliwości: od 13 553 do 13 567 kHz. Wsparcie techniczne: www.inventronics-light.com; 1) Zasilacz prądowy do LED; 2) punkt pomiaru temperatury T_C; 3) Wyprodukowano w Bułgarii (lub w Chinach); 4) Obraz służy jedynie jako przykład, obowiązujący nadruk znajduje się na produkcie; 5) Zasilanie; 6) Wejście; 7) Wyjście; 8) Rok; 9) Tydzień; 10) Informacje dotyczące bezpieczeństwa samodzielnego montażu i użytkowania; 11) OTi DALI 15 NFC nadaje się do montażu bezpośrednio w/na materiałach normalnie palnych; 12) OTi DALI 15 NFC nie nadaje się do montażu bezpośrednio w/na materiałach normalnie palnych. 13) W celu spełnienia wymogów MM (montaż na powierzchniach łatwopalnych) zgodnie z normą DIN 57710 dopuszczalna temperatura maksymalna w punkcie tc wynosi 75°C.

(SK) Informácie o inštalácii a prevádzke: Pripájajte len zaťaženie typu LED. Vypnutie zaťaženia nastane, ak je hodnota U_{out} nižšia ako 7.5 V alebo vyššia ako 54 V. Informácie o zapojení (viď obr. A): Nespájajte výstupy dvoch alebo viacerých jednotiek. Nastavenie výstupného prúdu = prostredníctvom softvérového programovania pomocou rozhrania DALI alebo pomocou protokolu NFC (Near Field Communication) iba v režime vypnutého sieťového napájania. Jednotka sa natrvalo poškodí, ak sa na svorky 23 – 24 privedie sieťové napájanie. Vodiče 23/24 max. 2 m, celá dĺžka okrem modulov. Rozhranie DALI poskytuje základnú izoláciu voči elektrickej sieti. Núdzové osvetlenie: Tento napájací zdroj LED je v súlade s normou EN 61347-2-13, príloha J a je vhodný pre núdzové osvetľovacie zariadenia podľa normy EN 60598-2-22. Spoločnosť Inventronics GmbH týmto vyhlasuje, že základné rádiové zariadenie typu OTi DALI 15 NFC je v súlade s ustanoveniami smernice 2014/53/EÚ. Plné znenie vyhlásenia o zhode EÚ nájdete na nasledujúcej internetovej adrese: www.inventronics-light.com. Rozsah frekvencie: 13 553 – 13 567 kHz. Technická podpora: www.inventronics-light.com; 1) LED napájací zdroj s konštantným prúdom; 2) bod merania teploty t_C; 3) Vyrobené v Bulharsku (alebo v Číne); 4) obrázok je len pre referenciu, reálna potlač sa nachádza na výrobku; 5) Napájanie; 6) Vstup; 7) Výstup; 8) Rok; 9) Týždeň; 10) Bezpečnostné pokyny pre samostatnú inštaláciu a používanie; 11) OTi DALI 15 NFC sú vhodné na montáž priamo do/na obvykle horľavé povrchy; 12) OTi DALI 15 NFC nie sú vhodné na montáž priamo do/na obvykle horľavé povrchy. 13) Na splnenie požiadaviek MM (montáž na ľahko zápalné povrchy) podľa normy DIN 57710 je povolená max. tc = 75 °C.

(SLO) Informacije o namestitvi in delovanju: Priključite samo LED vrsto obremenitve. Izklop obremenitve se zgodi, če U_{out} je pod 7.5 V ali nad 54 V. Informacije o ožičenju (glejte sliko A): Ne povezujte izhodov dveh ali več enot. Prilagoditev izhodnega toka = prek računalniškega programiranja z uporabo vmesnika DALI ali prek NFC (Near Field Communication) v načinu brez napetosti. Enota se trajno poškoduje, če se napetost dovaja na terminale 23–24. Napeljava 23/24 najv. 2 m celotne dolžine brez modulov. Vmesnik DALI zagotavlja osnovno izolacijo omrežne napetosti. Zasilna razsvetljava: To LED-napajanje je skladno z EN 61347-2-13 Priloga J in je primerno za vire zasilne razsvetljave v skladu z EN 60598-2-22. Podjetje Inventronics GmbH izjavlja, da je radijska oprema tipa OTi DALI 15 NFC skladna z Direktivo 2014/53/EU. Polno besedilo izjave o skladnosti EU je na voljo na naslednjem spletnem naslovu: www.inventronics-light.com. Frekvenčno območje: 13 553 – 13 567 kHz. Tehnična podpora: www.inventronics-light.com; 1) Stalni tok napajanje LED; 2) senzor temperature; 3) Izdelano v Bolgariji (ali na Kitajskem); 4) Slika je samo za referenco, veljaven natis je na izdelku; 5) Napeljava; 6) Vhod; 7) Izhod; 8) Leto; 9) Teden; 10) Informacije o varnosti za neodvisno inštalacijo in uporabo; 11) OTi DALI 15 NFC je primeren za neposredno montažo na normalno vnetljivih površinah; 12) OTi DALI 15 NFC ni primeren za neposredno montažo na normalno vnetljivih površinah. 13) Za izpolnitev zahtev MM (vgradnja na lahko vnetljive površine) v skladu s standardom DIN 57710 je najvišja dovoljena temperatura senzorja 75 °C.

(TR) Kurulum ve işletim bilgisi: Sadece LED yük türünü bağlayın. U_{out} 7.5V altında veya 54V üstünde olursa yük kapanır. Kablo bağlantısı bilgisi (bakınız şekil A): İki veya daha fazla ünitenin çıkışlarını bağlamayın. Çıkış akımı düzenlemesi = DALI arayüzü kullanılarak yazılım programlaması veya yalnızca elektrik bağlantısı kapalı modundayken NFC (Yakın Alan İletişimi) aracılığıyla. Ana şebeke 23-24 bağlantı uçlarına uygulanırsa ünite kalıcı olarak hasar görür. Modüller dışında maks. 2 m toplam uzunlukta 23/24 hatları. DALI arayüzü, elektrik bağlantısına karşı temel yalıtım sağlar. Acil Durum ışığı: Bu LED güç kaynağı, EN 61347-2-13 Ek J ile uyumludur ve EN 60598-2-22 uyarınca acil durum ışığı armatürleri için uygundur. Inventronics GmbH, OTi DALI 15 NFC türü radyo teçhizatının 2014/53/EU direktifiyle uyumlu olduğunu beyan eder. AB uyum beyanının tam metnine şu internet adresinden ulaşılabilir: www.inventronics-light.com. Frekans aralığı: 13 553 – 13 567 kHz. Teknik destek: www.inventronics-light.com; 1) Sabit akım LED Güç Kaynağı; 2) t_C ölçüm noktası; 3) Bulgaristan'da (veya Çin'de) üretilmiştir; 4) resim yalnızca referans amaçlıdır, geçerli baskı ürün üzerindedir; 5) Şebeke; 6) Giriş; 7) Çıkış; 8) Yıl; 9) Hafta; 10) Bağımsız kurulum ve kullanım için güvenlik bilgileri; 11) Kendiliğinden yanıcı yüzeylerin içine/üzerine doğrudan montaja uygun OTi DALI 15 NFC; 12) Kendiliğinden yanıcı yüzeylerin içine/üzerine doğrudan montaja uygun olmayan OTi DALI 15 NFC. 13) DIN 57710 uyarınca, MM gereksinimlerini (kolay yanıcı yüzeylere montaj) yerine getirmek için izin verilen en yüksek tc değeri 75°C'dir.

(HR) Informacije o ugradnji i rukovanju: Spojite samo LED vrstu opterećenja. Isključenje opterećenja događa se ako je U_{out} ispod 7.5 V ili iznad 54 V. Informacije o očičenju (vidi odlomak A): Nemojte spajati izlaze dviju ili više jedinica. Prilagodba izlazne struje = putem softverskog programiranja pomoću sučelja DALI ili putem tehnologije NFC (Near Field Communication) samo kada je napon isključen. Jedinica će se trajno oštetiti ako se na priključke 23 – 24 primijeni napon električne mreže. Vodovi 23/24 maks. 2 m ukupne duljine bez modula. Sučelje DALI nudi osnovnu izolaciju za električne vodove. Rasvjeta u hitnim situacijama: ovo LED napajanje sukladno je s normom EN61347-2-13, Dodatak J te je prikladno za instalacije rasvjete u hitnim situacijama u skladu s normom EN 60598-2-22. Ovime Inventronics GmbH potvrđuje da je vrsta radiopreme OTi DALI 15 NFC u skladu s direktivom 2014/53/EU. Potpuni tekst EU izjave o sukladnosti dostupan je na sljedećoj internetskoj adresi: www.inventronics-light.com. Raspon frekvencije: 13 553 – 13 567 kHz. Tehnička podrška: www.inventronics-light.com; 1) Pogonski uređaj za LED koji konstatno isporučuje el. energiju; 2) točka t_C; 3) Proizvedeno u Bugarskoj (ili Kini); 4) slika služi samo kao referenca, važeći ispis na proizvodu; 5) Mreža; 6) Ulaz; 7) Izlaz; 8) Godina; 9) Tjedan; 10) Sigumosne informacije za samostalnu instalaciju i upotrebu; 11) Uređaj OTi DALI 15 NFC priklađan je za izravnu ugradnju u / montažu na normalno zapaljive površine; 12) Uređaj OTi DALI 15 NFC nije prikladan za izravnu ugradnju u / montažu na normalno zapaljive površine. 13) Da bi se zadovoljili MM preduvjeti (jednostavna montaža na zapaljivim površinama) u skladu s normom DIN 57710., dopuštena maksimalna temperatura na testnoj točki = 75 °C.

(RO) Instrucțiuni de montaj și operare: Conectați numai sarcini tip LED. Deconectarea sarcinii are loc dacă U_{out} (tensiunea de ieșire) este mai mica de 7.5V sau mai mare de 54V. Indicații de cablare (vedeti fig. A): Nu conectați ieșirile a două sau mai multe unități. Reglarea curentului de ieșire = prin programare software folosind interfața DALI sau prin NFC (Near Field Communication - Comunicare prin câmp de proximitate) numai în modul decuplat de la rețea. Unitatea va fi deteriorată ireversibil dacă se aplică tensiune de rețea la terminalele 23-24. Liniile 23/24 – max. 2 m lungime totală, exclusiv modulele. Interfața DALI asigură o izolație de bază în raport cu rețeaua electrică. Iluminare de urgență: Această sursă de alimentare pentru LED este conformă cu standardul EN 61347-2-13 Anexa J și este potrivită pentru sisteme de iluminare de urgență, conform cu EN 60598-2-22. Inventronics GmbH declară prin prezenta că echipamentul radio tip OTi DALI 15 NFC este conform cu Directiva 2014/53/UE. Textul integral al Declarației de Conformitate UE este disponibil la următoarea adresă de internet: www.inventronics-light.com. Interval de frecvență: 13.553 – 13.567 kHz. Asistență tehnică: www.inventronics-light.com; 1) Sursa de alimentare pt LED cu curent continuu; 2) punct de control al temperaturii; 3) Fabricat în Bulgaria (sau China); 4) Imaginea este doar orientativă, cea corectă se află pe produs; 5) Rețea; 6) Intrare; 7) Ieșire; 8) An; 9) Saptamana; 10) Informații privind securitatea pentru instalare și utilizare independentă; 11) OTi DALI 15 NFC potrivit montării directe în/pe suprafețe inflamabile în mod normal; 12) OTi DALI 15 NFC nepotrivit montării directe în/pe suprafețe inflamabile în mod normal. 13) Pentru a îndeplini cerințele MM (montarea pe suprafețe ușor inflamabile) conform DIN 57710, se permite tc max. = 75°C.

(BG) Информация за монтаж и работа: Свързвайте само светодиодни товари. Товара се изключва при U_{out} под 7.5V или над 54V. Инструкция за окабеляване (виж фиг. А): Не свързвайте изходите на два или повече модула. Регулиране на изходния ток = чрез софтуерно програмиране с помощта на интерфейса DALI или чрез NFC (Near Field Communication; комуникация от близки разстояния) само в режим на изключено електроозахранване. Модулът ще се повреди окончателно, ако се приложи електроозахранване директно към клеми 23-24. Линии 23/24 макс. 2 m цяла дължина (без модулите). Интерфейсът DALI предоставя базова изолация от електроозахранването. Аварийно осветление: Този трансформатор за LED е в съответствие с EN 61347-2-13, Приложение J, и е подходящ за аварийни осветителни тела съгласно EN 60598-2-22. С настоящото Inventronics GmbH декларира, че радиооборудването на OTi DALI 15 NFC е в съответствие с Директива 2014/53/ЕС. Пълният текст на Декларацията за съответствие на ЕС е достъпен на следния интернет адрес: www.inventronics-light.com. Честотен диапазон: 13 553 – 13 567 kHz. Техническа поддръжка: www.inventronics-light.com; 1) Светодиодно захранване с постоянен ток; 2) t_C точка; 3) Произведено в България (или Китай); 4) изображението е само за информация, точно изображение върху продукта; 5) Мрежово захранване; 6) Вход; 7) Изход; 8) Година; 9) Седмица; 10) Информация за безопасност за самостоятелно инсталиране и използване; 11) OTi DALI 15 NFC, подходящ за директен монтаж във/върху нормално запалими повърхности; 12) OTi DALI 15 NFC, неподходящ за директен монтаж във/върху нормално запалими повърхности.13) За да бъдат изпълнени изискванията на MM (монтаж върху леснозапалими повърхности) съгласно DIN 57710, се разрешава tc max. = 75°C.

(EST) Teave paigaldamise ja kasutamise kohta: Ühendage ainult LED võimsustüübiga. Toide lülitatakse välja, kui U_{out} langeb alla 7.5 V või kerkib üle 54 V. Juhtmete paigaldamine (vaata joonis A): Ärge ühendage kahe või rohkema üksuse väljundit. Väljundvoolu seadistus = tarkvaraprogrammi kaudu DALI liidesega või NFC (lähiväljaside) kaudu, kui põhitoide on välja lülitatud. Üksus kahjustub jäädavalt, kui vooluvõrku ühendatakse klemmid 23-24. Liinid 23/24 max 2 m kogupikkusega, v.a moodulid. DALI ehk digitaalselt adresseeritav valgustuse juhtimisliides tagab peamise võrguvoolu isolatsiooni. Avariivalgustid: see LED-ülekuu vastab standardi EN61347-2-13 lisale J ja sobib avariivalgustitele, mis vastavad standardile EN 60598-2-22. Käesolevaga kinnitab Inventronics GmbH, et raadioseadme tüüp OTi DALI 15 NFC vastab direktiivi 2014/53/EL nõuetele. EL-i vastavuskinnituse kogutekst on saadaval Interneti-aadressil www.inventronics-light.com. Sagedusvahemik: 13 553 – 13 567 kHz. Tehniline tugi: www.inventronics-light.com; 1) LED püsivoolualikas; 2) t_C-punkt; 3) Valmistatud Bulgaarias (või Hiinas); 4) pilt on ainult viiteks, kehtiv tempel tootel; 5) Toitekaabel; 6) Sisenemine; 7) Väljumine; 8) Aasta; 9) Nädal; 10) Ohutusteave iseseisvaks paigalduseks ja kasutuseks; 11) OTi DALI 15 NFC sobiv otseseks paigaldamiseks tavalistele süttivatele pindadele/pindadesse; 12) OTi DALI 15 NFC mittesobiv otseseks paigaldamiseks tavalistele süttivatele pindadele/pindadesse. 13) MM-nõuetele (paigaldus kergesti süttivatele pindadele) vastamiseks standardi DIN 57710 järgi on lubatud tc max 75 °C.

(LT) Instaliavimo ir naudojimo informacija: Pajunkite tik LED apkrovos tipą. Automatinis atsijungimas įvyksta jei įtampa žemiau 7.5V arba aukščiau 54V. Laidų išvedžiojimas/pajungimas (žr. A pav.): Nesujunkite dviejų ar daugiau įrenginių išvesčių. Išvesties srovės reguliavimas = programuojant programinę įrangą naudojantis DALI sąsaja arba NFC (artimo lauko ryšiu) tik išjungto maitinimo režimu. Įrenginys bus nepataisomai sugadintas prijungus maitinimą prie 23–24 jungčių. Linijos 23/24 – max. 2 m visas ilgis, išsk. modulius. DALI sąsaja užtikrina bazinę izoliaciją nuo maitinimo tinklo. Avarinis apšvietimas: Šis LED maitinimo šaltinis atitinka EN 61347-2-13 priedą J ir tinka avarinio apšvietimo sistemoms pagal EN 60598-2-22. Šiuo dokumentu „Inventronics GmbH" patvirtina, kad „OTi DALI 15 NFC" tipo radijo įrenginys atitinka direktyvos 2014/53/ES reikalavimus. Visą ES atitikties deklaracijos tekstą galite rasti šiuo interneto adresu: www.inventronics-light.com. Dažnių diapazonas: 13 553–13 567 kHz. Techninė pagalba: www.inventronics-light.com; 1) Nuolatinės srovės LED maitinimo tiekimas; 2) t_C taškas; 3) Pagaminta Bulgarijoje (arba Kinijoje); 4) paveikslėlis pateiktas tik informaciniais tikslais, galiojanti nuoroda yra atspausdinta ant gaminio; 5) Tinklo įtampa; 6) Įvadas; 7) Išvadas; 8) Metai; 9) Savaitė; 10) Saugos informacija savarankiškam diegimui ir naudojimui; 11) OTi DALI 15 NFC tinkamas montuoti tiesiai ant normaliai degių paviršių; 12) OTi DALI 15 NFC netinkamas montuoti tiesiai ant normaliai degių paviršių. 13) Siekiant užtikrinti MM reikalavimų (montavimo ant lengvai uždegančių paviršių) atitikimą pagal DIN 57710, leidžiama tc maks. = 75 °C.

(LV) Uzstādīšanas un lietošanas instrukcijas: Pievienojiet tikai slodzes tipa LED. Izslēgšanās slodzes dēļ notiek gadījumā, ja U_{out} ir zemāks par 7.5V vai augstāks par 54V. Elektroinstalācijas instrukcijas (skatiet att. A): Nesavienot divu vai vairāku vienību izvades. Izvades strāvas iestatīšana = ar DALI saskarnes programmēšanu vai ar tuva darbības lauka sakariem (NFC) tikai ja izslēgts tīkla spriegums. Ja pie spailēm 23-24 tiek pieslēgts tīkla spriegums, ierīce tiks neatgriezeniski bojāta. Kopējais 23/24 vadu maksimālais garums - 2 m bez moduļiem. DALI saskarne nodrošina pamatizolāciju pret elektrotīklu. Avārijas apgaismojums: LED elektroapgāde ir saskaņā ar EN 61347-2-13, J pielikumu un piemērota gaismekļu ārkārtas apgaismojumam saskaņā ar EN 60598-2-22. Inventronics GmbH nodrošina radio aprīkojuma tipa OTi DALI 15 NFC atbilstību Direktīvai 2014/53/ES. Viss ES atbilstības deklarācijas teksts pieejams šajā tīmekļa vietnē: www.inventronics-light.com. Frekvences diapazons: 13 553 – 13 567 kHz. Tehniskais atbalsts: www.inventronics-light.com; 1) konstantas strāvas LED jaudas padeve; 2) t_C punkts; 3) Pagaminta Bulgarijoje (arba Kinijoje); 4) Attēls paredzēts tikai informatīvos nolūkos, spēkā esošas norādes uz produkta; 5) elektrotīkli; 6) ievade; 7) izvade; 8) gads; 9) nedēļa; 10) Drošības informācija patstāvīgai uzstādīšanai un lietošanai; 11) OTi DALI 15 NFC piemērots tiešai uzstādīšanai iekšā/uz normāli uzliesmojošām virsmām; 12) OTi DALI 15 NFC nav piemērots tiešai uzstādīšanai iekšā/uz normāli uzliesmojošām virsmām. 13) Lai izpildītu MM prasības (uzstādīšana uz viegli uzliesmojošām virsmām) saskaņā ar standartu DIN 57710, maksimāli pieļaujamā temperatūra ir 75 °C.

(SRB) Informacije za instalaciju i rad: Priključujte samo LED tip potrošača. Do isključenja potrošača dolazi ako je napon U_{out} manji od 7.5 V ili veći od 54 V. Informacije o očičenju (pogledajte sl. A): Ne povezujte izlaze dve jedinice ili više njih. Podešavanje izlazne struje = putem programiranja softvera pomoću DALI interfejsa ili putem tehnologija bliske komunikacije (NFC) samo u režimu isključenog mrežnog napajanja. Jedinica će biti trajno oštećena ako se električna mreža primeni na terminale 23-24. Linije 23/24 maks. 2 m ukupna dužina bez modula. Interfejs DALI su izolovani od mrežnog priključka. Pomoćno osvetljenje: Ovo napajanje za LED trake je usaglašeno sa standardom EN 61347-2-13, Dodatak J i pogodno je za instalacije pomoćnog osvetljenja prema standardu EN 60598-2-22. Kompanija Inventronics GmbH ovim izjavljuje da je radio oprema vrste OTi DALI 15 NFC u skladu sa direktivom 2014/53/EU. Ceo tekst EU deklaracije o usaglašenosti je dostupan na sledećoj internet adresi: www.inventronics-light.com. Frekventni opseg: 13.553 kHz – 13.567 kHz. Tehnička podrška: www.inventronics-light.com; 1) LED izvor napajanja neprekidnom strujom; 2) merna tačka T_C; 3) Proizvedeno u Bugarskoj (ili Kini); 4) slika samo za referencu, važeća štampa na proizvodu; 5) Mrežni napon; 6) Ulaz; 7) Izlaz; 8) Godina; 9) Nedelja; 10) Bezbednosne informacije za nezavisno montiranje i upotrebu; 11) OTi DALI 15 NFC je pogodan za direktno montiranje u/na normalno zapaljivim površinama; 12) OTi DALI 15 NFC nije pogodan za direktno montiranje u/na normalno zapaljivim površinama. 13) Kako bi se ispunili MM zahtevi (montiranje na lako zapaljive površine) u skladu sa standardom DIN 57710, dozvoljena je tc maks. = 75 °C.

(UA) Інформація по встановленню та використанню: Під'єднуйте лише світлодіодне навантаження. Вимкнення навантаження трапляється якщо напруга менше 7.5В або вище 54В. Інформація по електричній проводці (див. рис. А): Не з'єднуйте виходи кількох пристроїв (двох або більше). Регулювання вихідного струму відбувається шляхом програмування за допомогою інтерфейсу DALI або через зв'язок на невеликих відстанях (NFC), тільки якщо пристрій не підключено до мережі. Пристрій остаточно пошкодиться, якщо подати живлення від мережі на клеми 23–24. Максимальна загальна довжина проводів 23/24 без урахування модулів становить 2 м. Інтерфейс DALI забезпечує базову ізоляцію від електромережі. Аварійне освітлення. Цей світлодіодний блок живлення відповідає вимогам Додатка J EN 61347-2-13 і може використовуватися в пристроях аварійного освітлення відповідно до стандарту EN 60598-2-22. Отже, компанія Inventronics GmbH заявляє, що радіообладнання типу OTi DALI 15 NFC відповідає Директиві 2014/53/ЄС. Повний текст декларації ЄС про відповідність можна прочитати за посиланням: www.inventronics-light.com. Діапазон частот: 13 553 – 13 567 кГц. Технічна підтримка: www.inventronics-light.com; 1) Світлодіодний блок живлення стабілізованого струму; 2) терморегулятор; 3) Зроблено в Болгарії (або Китаї); 4) зображення використовується лише як приклад, дійсний друк на продукті; 5) Мережі; 6) Вхід; 7) Вихід; 8) Рік; 9) Тиждень; 10) Інформація з техніки безпеки під час незалежного монтажу та використання; 11) OTi DALI 15 NFC придатний для безпосередньої установки на поверхні з нормально займистих матеріалів; 12) OTi DALI 15 NFC непридатний для безпосередньої установки на поверхні з нормально займистих матеріалів. 13) Для дотримання вимог ММ (установлення на легкозаймистих поверхнях) відповідно до DIN 57710 температура tc max. має становити 75 °C.

(RUS) (KZ) Производитель/Дайындаушы: OSRAM GmbH, Марсель-Бройер-штрассе 4, 80807 Мюнхен, Германия. Импортер/Импорттаушы: ООО «ОСРАМ»/«ОСРАМ» ЖШС, 115230, Россия/Ресей, г. Москва/Мәскеу қ., Варшавское ш., д./үй 47, корпус 4, тел.: +7 499 649 7070

(GR) Εισαγωγή: OSRAM Sales EOOD branch office Greece, Athens, Theanous street 15 , Phone: +30 694 823 1425, e-mail:greece@osram.com

(H) Forgalmazó: OSRAM a.s. Magyarországi Fióktelepe, 1119 Budapest, Fehérvári út 84/A

(PL) OSRAM Sp. z o.o., Aleje Jerozolimskie 94, 00-807 Warszawa

(TR) Osram Teknolojileri Ticaret A.Ş., Büyükdere Cad. Esentepe Mah. Bahar Sok. No: 13/4, River Plaza Kat:4 Şişli-İstanbul, Phone: +90 212 703 43 00

(HR) Uvoznik: OSRAM Sales EOOD, Blvd. Shipchenski Prohod 9, floor 4, office OSRAM, 1111 Sofia, Bulgaria, tel.: +359 32 348 248

(RO) OSRAM Sales EOOD, Blvd. Shipchenski Prohod 9, floor 4, office OSRAM, 1111 Sofia, Bulgaria, tel.: +359 32 348 248

(BG) Производител: OSRAM GmbH, Марсел-Бройер-штрасе 4, 80807 Мюнхен, Германия. Доставчик ОСРАМ Сейлс ЕООД, бул. Шипченски проход 9, етаж 4, офис ОСРАМ, 1111 София, България, тел.: +359 32 348 248

(RUS) (KZ) WARNING: DALI (FELV) control terminals are not safe to touch. Circuits connected to any DALI (FELV) control terminal shall be insulated for the LV supply voltage of the control gear, and any terminals connected to the DALI (FELV) circuit shall be protected against accidental contact. OTi DALI 15 NFC classified as "Non IC": The independent LED driver cannot be abutted against or covered by normally flammable materials or used in installations where building insulation or debris is, or may be, present in normal use. No use for residential installations.

Inventronics GmbH
Berliner Allee 65
86153 Augsburg
Germany
www.inventronics-light.com

C10449057
G15120858
02.03.23
22
PAP